[Fiche technique]

Chaise portoir d'évacuation à chenilles sans moteur

Réf. 359363

Conçue pour descendre facilement les escaliers à un seul porteur.

Très maniable et facile d'utilisation.

Peu encombrante, la chaise est pliable facilement.

La chaise est principalement utilisée dans les bâtiments pour le transport de patients ou personnes blessées.

Chaise d'évacuation légère utilisable par une seule personne. Il est cependant conseillé d'être deux pour une meilleure utilisation de la chaise.

La chaise portoir d'évacuation est très facile à manier grâce à ses 2 roues arrières pivotantes. De plus, le maintien du patient est optimal lors de l'évacuation grâce aux deux sangles de sécurité.

Caractéristiques :

- La chaise peut être repliée pour gagner en compacité ;
- Equipée de 4 roues afin de faciliter la manipulation ;
- Peut-être utilisée par une seule personne ;
- Doit être utilisée avec les 2 sangles fournies afin d'assurer la sécurité du patient ;
- Cadre en aluminum résistant et léger. Utilisation sécurisée, facile à nettoyer et désinfecter.

Le manuel d'utilisation et certificat d'inspection sont fournis avec la chaise.

Informations complémentaires

Cette chaise permet deux utilisations : la première à plat pour utliser la chaise comme une chaise roulante mais aussi en tant que chaise d'évacuation par les escaliers grâce à un système de chenilles qui prend le relais lors d'une descente d'escaliers et qui fonctionne avec le poids de la personne qui se trouve sur la chaise de façon à ne pas fournir d'effort pour soulever ou porter une charge.

Caractéristiques techniques

Dimensions	(Lxlxh) Pliée 21 x 53 x 106 cm. Dépliée 89 x 53 x 140 cm
Caractéristiques produit	Dimensions (Lxlxh) Pliée 21 x 53 x 106 cm. Dépliée 89 x 53 x 140 cm
Couleur	Bleu, Jaune
Conforme 10g	Non
Matière	Alliage d'Aluminium haute résistance
Unité de vente	A l'unité
Poids	13 kg
Charge maximale admissible	159 kg
Livré avec	Support mural et housse de rangement
Instructions d'utilisation	La chaise d'évacuation doit être opérée par une personne formée à ce type de matériel d'urgence. Avant toute utilisation, il est impératif de vérifier l'état de la chaise et qu'aucune vis soit usée ou déserrée. Si c'est le cas, il faut remplacer la pièce immédiatement. Déploiement de la chaise d'évacuation : - Saisir les deux côtés du dossier puis tirer vers le haut jusqu'au clic de verrouillage. - Faire glisser l'appuie-tête de façon à l'adapter à la taille de la personne. - Déverrouiller la ceinture de sécurité puis faire pivoter l'assise vers le bas. - Déverrouiller le crochet qui maintien les roues arrières pour qu'elles se mettent elles-même en place grâce au verrin - Pour une évacuation par les escaliers, à l'arrivée du nez de marche, faire pression entre les deux roues arrières pour reverrouiller le verrin. - Le porteur qui se trouve à l'arrière, bascule la chaise en l'inclinant de façon à ce que le système de chenille prenne le relais. La descente peut donc être enclanchée. Il est important de veiller lors de la descente à ce que le système de chenille soit impérativement plaqué sur deux nez de marche afin d'assurer une stabilité lors de la descente. Un effort constant permet d'éviter les à-coups.
Entretien	Nettoyage à l’eau tiède et au savon. Rincer et sécher. Ne pas utiliser de solvants. Désinfection avec des produits adaptés. Stockage dans un endroit à l'abri de l'humidité et de la corrosion.
Classification	Dispositif medical de classe 1
Partie du corps	
Code SH	9402900000
Référence fabricant (MPN)	CR-H3
Poids du produit	13

Photos

chaise portoir escalier premier prix avec charge maximum 159kg

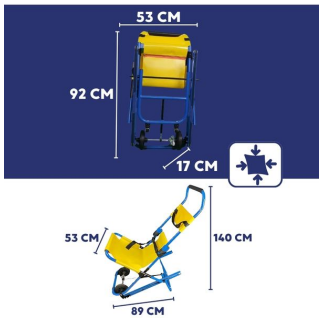

chaise portoir dimension

nettoyage chaise portoir

chaise escalier pour erp