[Fiche technique]

Armoire défibrillateur d'extérieur avec alarme et chauffage Aivia 200

Réf. 282289

Caisson IP 54 pour défibrillateur non connecté.
Raccordement électrique TBT
Capteurs chaleur, ouverture, luminosité.

Armoire défibrillateur AIVIA assurant une protection et une surveillance optimales du DAE.

Peut être utilisée en intérieur comme en extérieur grâce à sa conception étanche et son alarme sonore.

Coffret intelligent de surveillance de défibrillateur facile à installer.

Signalétique très explicite :
Marquage sur le capot de l'armoire : 3 pictogrammes pour guider l'utilisateur dans les étapes de la chaine de survie

Fabrication de haute qualité avec des matériaux alliant robustesse et légèreté : corps en ABS et capot en polycarbonate.

Découvrez notre gamme complète deboitiers pour défibrillateur.

Présentation de l'Aivia

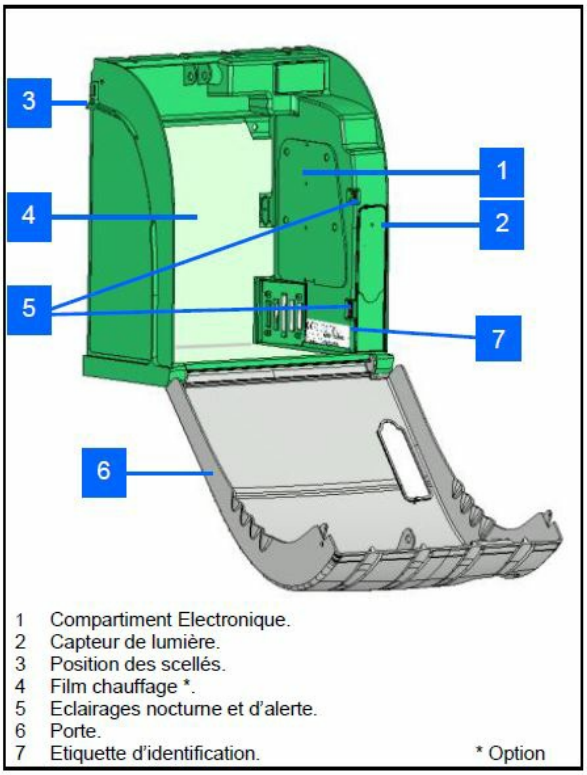

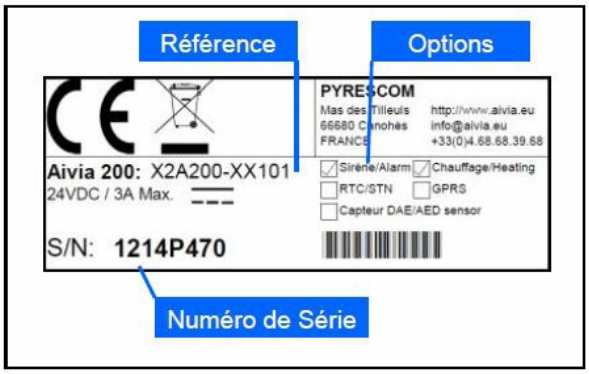

Présentation du caisson mural

Aivia 200

1) Compartiment électronique

2) Capteur de lumière

3) Position des scellés

4) Film chauffage

5) Eclairage nocturne et d'alerte

6) Porte

7) Etiquette d'identification

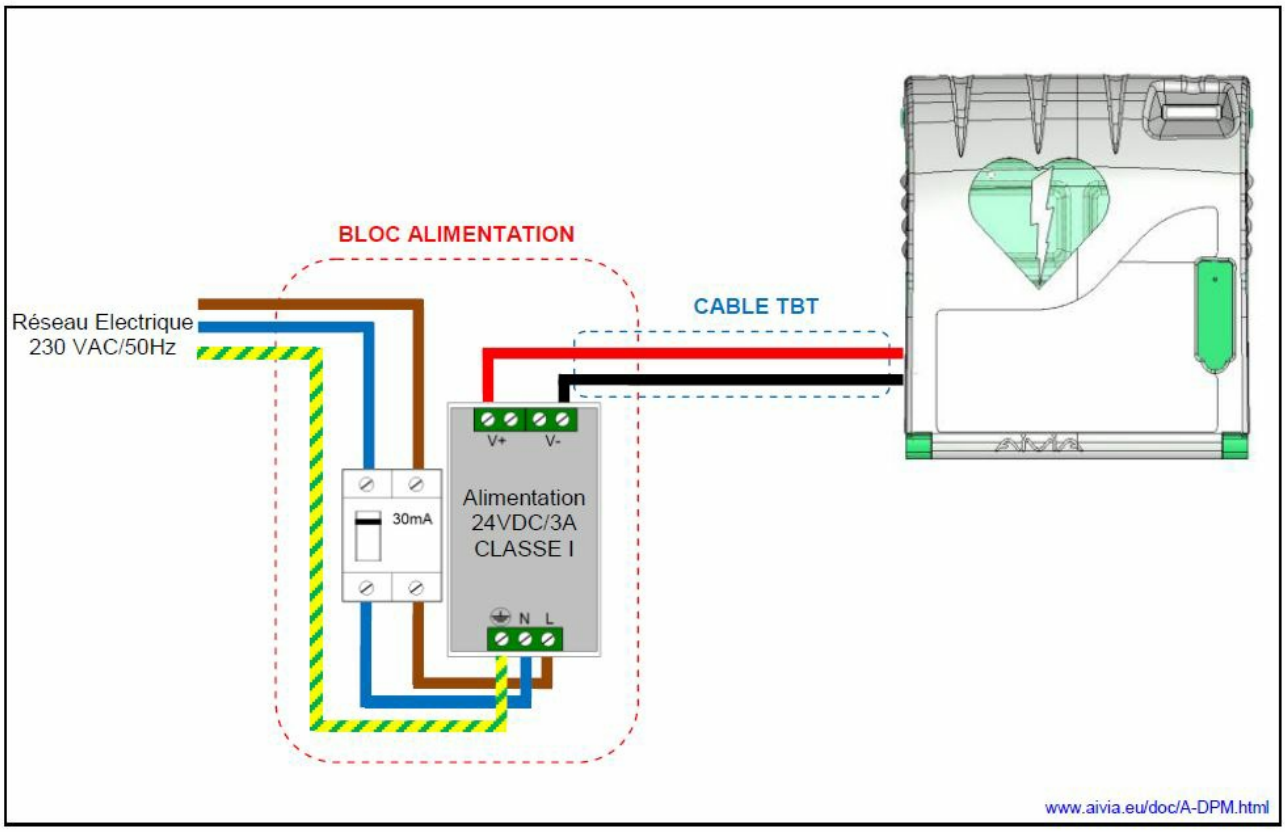

Alimentation et installation électrique

24 VDC +- 2% / 3A, TBTS à source à puissance limitée, conforme aux exigences de la norme IEC 60950-1.

Câble TBT:
• Type U1000R2V. 2 conducteurs isolés gainés, section de 1,5mm², longueur de 10 mètres maximum.

En vous équipant de ce modèle d'armoire défibillateur, vous disposez de 3 fonctionnalités importantes :

- Chauffage / ventilation régulée

- Alarme sonore en cas d'ouverture

- Rétro-éclairage en fonction de la luminosité ambiante

Tout d'abord, la régulation de la témpérature chaud / froid

Le chauffage (si <13°C) et la ventilation (si >27°C) se mettent automatiquement en fonctionnement quand les seuils sont atteint.

Ce dispositif permet de maintenir le défibrillateur des des conditions de stockage optimales.

NB : Ne pas placer au soleil car le système de ventilation ne serait pas suffisant tout en respectant les contraintes légales d'installation

Alarme Aivia 200

L'alarme contenue dans le boîtier Aivia 200 dégage une puissance sonore de 103 décibels à un mètre.

Quand se déclenche l'alarme? A l'ouverture du capot frontal pendant une durée de 3 minutes.

A l'alarme sonore, s'ajoute une alarme visuelle. Aivia 200 dispose de voyants LED qui cligneteront en rouge une fois le capot ouvert.

Informations complémentaires

- Eclairage jour/nuit du compartiment DAE par LED sur détection automatique de luminosité
- Alimentation sur secteur 24 volts DC sécurisée pour les utilisateurs
- En face avant figurent la chaine de survie ainsi que trois pictogrammes explicites sur la conduite à tenir en cas d'utilisation

Caractéristiques techniques

Marque	Aivia
Dimensions	(Lxhxp) 38,8 x 42,3 x 20,1 cm
Caractéristiques produit	Alarme visuelle (LED rouges) signalant une température anormale. Mise en route automatique du chauffage (si <13°C) et de la ventilation (si >27°C) quand les seuils sont atteints (NB : Ne pas placer au soleil car le système de ventilation ne serait pas suffisant). Éclairage jour/nuit du compartiment DAE par LED sur détection automatique de luminosité. Alimentation sur secteur 24 volts DC sécurisée pour les utilisateurs. En face avant : chaine de survie ainsi que trois pictogrammes explicites sur la conduite à tenir en cas d'utilisation.
Couleur	Vert, Transparent
Alimentation	Secteur avec transformateur 24 Volts
Stérile	Non sterile
Conforme 10g	Non
Matière	Capot en polycarbonate Support en ABS
Poids	3,6 kg
Livré avec	1 capot avec signalétique, 1 support (vis non fournies), 1 sangle de maintien du DAE, 1 guide d'utilisation, 1 alimentation 24V, 4 scellés
Garantie	12
Classification	Non concerne
Partie du corps	
Appareil connecté	Non
Code SH	8531809590
Référence fabricant (MPN)	X2A200-XX101+C-AL/DR
Où va se trouver le défibrillateur?	Extérieur
Accessoires et Consommables	Réf. 282000 - Scellés pour armoire défibrillateur AIVIA - Lot de 20 pièces Réf. 282097 - Capot armoire Aivia 100 & 200

Photos